# ANIR

ANIR est une lampe à poser, dont le socle en bois et l'abat-jour sont entièrement réalisés à l'atelier.

Le cercle et le carré, signature de l'ottoman OSMAN, se retrouvent dans ANIR et composent un équilibre harmonieux.

---

ANIR is a table lamp, with both its wooden base and lampshade crafted entirely in the workshop.

The circle and the square—the signature of the OSMAN ottoman—reappear in ANIR, creating a harmonious balance.



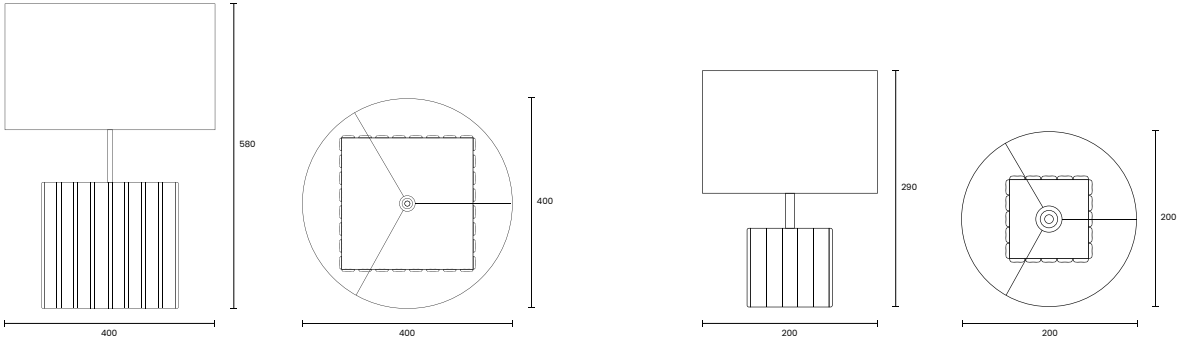




**ANIR**
Création originale | Original work
Structure bois | Wooden structure
Abat-jour en lin brodé | Embroidered fabric lampshade
PM : H29 x Ø20 cm, GM : H58 x Ø40 cm | S: H11.4 x Ø7.9 in, L: 22.8 x Ø15.7 in
Cable tissu noir : 150cm | Black fabric-covered cable: 59 in
Ampoule E27 | E27 bulb
Puissance max : 60W | Max power: 60W
Respect des normes CE | Complies with CE standards
Fabriqué en France | Made in France
Fabrication à la commande | Made to order

**COLORIS STANDARD** | STANDARD COLORS
Vous souhaitez un autre tissu ? Contactez Maison Athélia pour une offre sur-mesure
—
Looking for a different fabric? Contact Maison Athélia for a custom quote.



PIERRE FREY
Ushuaia

# CONTACT

## MAISON ATHELIA


**AURÉLIA CADORET**

PARIS 19
+33 (0)6 64 86 44 14

contact@maisonathelia.fr
**www.maisonathelia.fr**

Instagram : @maisonathelia_
LinkedIn : Aurélia Cadoret